MACCIMEX®

La gama de los Aero Extractores-Inyectores marca ATC modelo SW-XP ha sido especialmente diseñada bajo estrictas normas internacionales formando un conjunto anti-chispa en embocadura-helice-motor, para operar en atmósferas con alto grado de sustancias explosivas.

Características principales:

- Cuerpo y venturi fabricado en aluminio (tamaño 16) y en acero al carbón (tamaños 20 y 24) con acabado en pintura epoxica en polvo horneada.
- Hélice de aluminio en 3 y 4 alabes, anti-chispa, Aero dinámicamente balanceada.
- Accionado por acoplamiento directo a los motores eléctricos trifásicos de 4 polos con rodamientos de alta eficiencia a prueba de explosión.
- Opción con motores monofásicos y trifásicos Standar de 4 polos para ambientes sin riesgo explosivo (especificar el modelo sin letra XP).

Aplicaciones:

Ventilación ó Extracción de aire en ambientes explosivos como laboratorios, cabinas de pintura, almacenes con solventes, industrias farmacéuticas, químicas, petroquímicas, etc.

NOMENCLATURA: SW 3 - 16 XP (1 2 3 4)

1.- Modelo
2.- No. de alabes de la hélice
3.- Diámetro de la hélice en pulgadas
4.- Motor a prueba de explosión

ESPECIFICACIONES TÉCNICAS

MODELO	CAUDAL @ DESCARGA LIBRE		AMPERAJE (A) 3 FASES @ 60 Hz.		POTENCIA (HP)	R P M	NIVEL SONORO dB (A)*	PESO APROX.	
	CFM	M^3/HR	220V	440V				Lb.	Kg.
SW3-16XP	2735	4647	1.25	0.62	1/4	1750	67	39.6	18
SW4-16XP	3500	5947							
SW3-20XP	4460	7578	2	1	1/2	1750	72	50.6	23
SW4-20XP	5030	8546							
SW3-24XP	5300	9005	2.32	1.16	3/4	1730	78	66	30
SW4-24XP	6750	11468							

★ Nivel Sonoro calculado a 1.50 mt. (5 pies) de la fuente en un campo hemisférico libre según AMCA standard 301.

SW-XP

AERO EXTRACTOR – INYECTOR AXIAL ATC A PRUEBA DE EXPLOSION

16", 20" Y 24" DE DIAMETRO

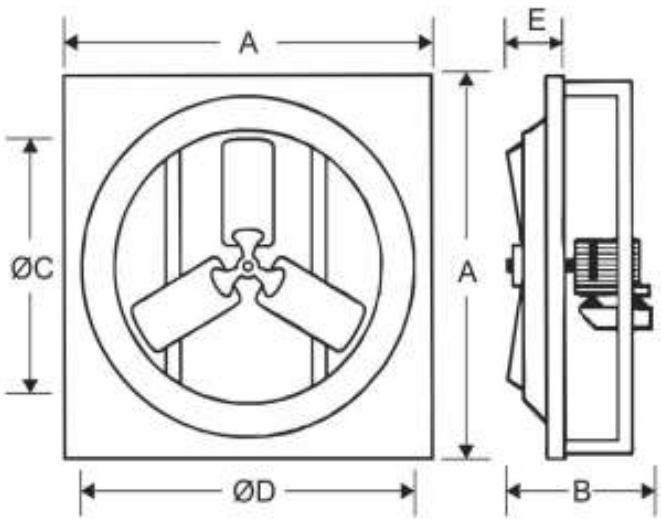

DIMENSIONES GENERALES
(Dimensions)

MODELO	PULGADAS (inches)				
	A	B	Ø C	Ø D	E
SW-16XP	20	11 1/2	16	16 3/4	3 7/8
SW-20XP	24	12 3/4	20	20 3/4	4
SW-24XP	30	13	24	24 7/8	6 5/8
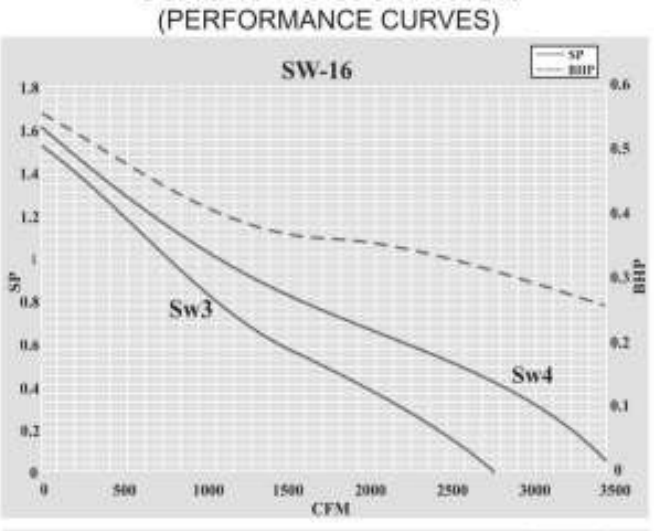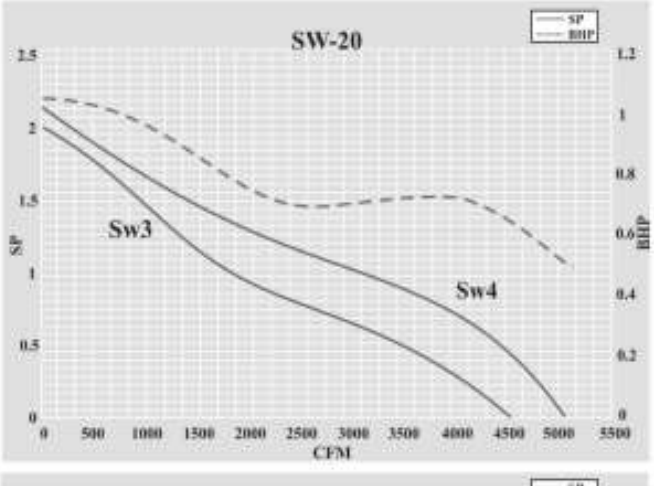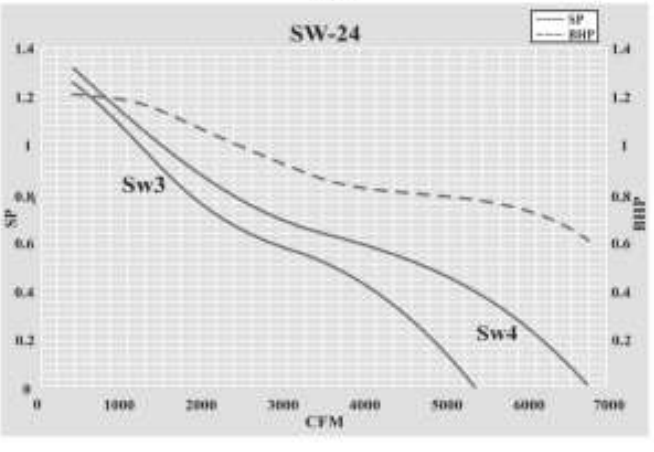
CURVAS DE OPERACIÓN
(PERFORMANCE CURVES)